2019 Product Guide
GALAXIA ELECTRONICS

WINVISION™
LED DISPLAY

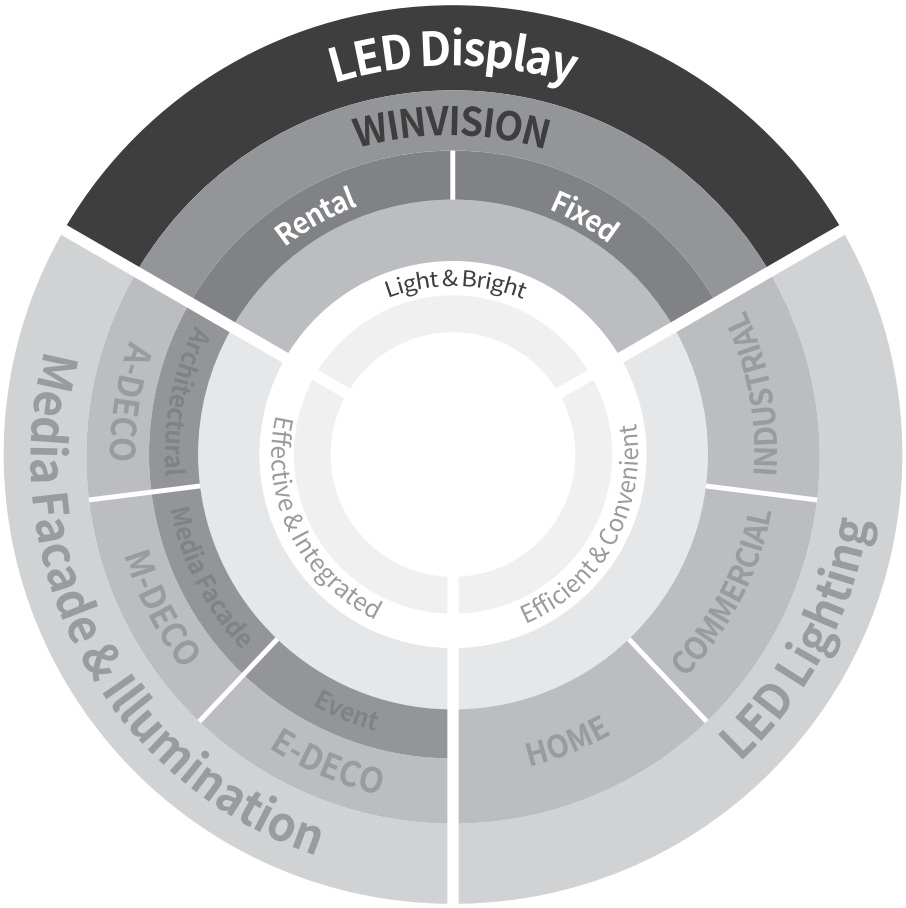
LED Display
WINVISION
Rental
Fixed
Light & Bright
Effective & Integrated
Efficient & Convenient
Media Facade & Illumination
A-DECO
Architectural
M-DECO
Media Facade
E-DECO
Event
LED Lighting
INDUSTRIAL
COMMERCIAL
HOME

CONTENTS

06	**GL1** | **GL2** | **GL4** **GL6** | **GL9** | **GL12**
18	**G4**
20	**LV9**
22	**CX2**
24	**LX20**
26	**MCU**

WINVISION™

LED DISPLAY

Rental | Fixed

ギャラクシアエレクトロニクス（株）のブランドであるWinvisionは鮮明で、様々な色彩の映像表出が可能な高品質のディスプレイです。
屋内と屋外の公演に設置されるレンタル型の製品と広告スクリーンなどに使用される常設形製品で構成されており、Slim & Light Designと優れた耐久性と信頼性に基づいて設計されています。
また、ユーザーが簡単に使用できるSystem S/Wを構築しておりFull HD、3D、High Contrast、Easy Installationなど、お客様のNeedsに合う新しい機能を継続的に開発し、高い付加価値を提供しています。

NEW WINVISION GL1

1.67mmピッチの高詳細屋内用LEDディスプレー

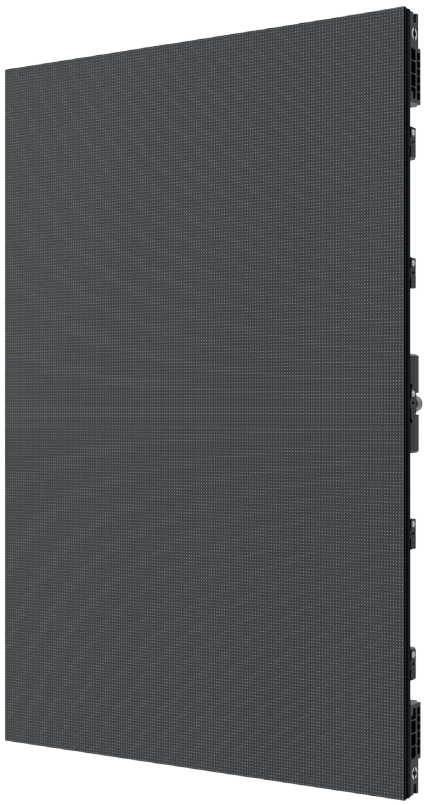

Key Feature

- 新開発高詳細1.67mmピッチBLACK SMD-LED採用で高コントラストを実現。
- 全画面にLEDをしきつめLED構造で、業界トップクラスの高輝度、800cd/㎡を実現。
- 超軽量カーボンフレームで軽さ4.5kg(LDM含む)を実現。
- 地震でもネジ緩みの心配がなく,ネジ無しのスライディング式LDM取り付け。
- 薄くて軽い構造のLDM重さは1枚当たりわずか70gを実現。
- 左右角度のある場所から見ても色がかわることない広い視野角。
- LDMは前面から交換可能なメインテナンス。

*LDM : LED Module
*スライディング式:ディスプレイはフレームに固定された配線用Hub基板とLDMで構成。

© GALAXIA ELECTRONICS CO.,LTD.
著作権所有者の書面による同意なしに複製を禁止します。この文書に提示される情報は、見積もりや契約書の一部ではありません。この情報は、事前にお知らせずに変更されることもあります。

PRODUCT SPECIFICATIONS

適用分野		仮設、常設
ピクセルピッチ		1.67mm
防水レベル		屋内用
輝度		800cd/m²
LED構成		3-in-1 SMD
視野角	degree : H	160°
	degree : V	160°
外形寸法 (W x H x D)	tile	仮設 : 400mm x 600mm x 67.5mm | 常設 : 400mm x 600mm x 52mm
重さ	tile	仮設 : 5.3 kg | 常設 : 4.5 kg
	sqm	仮設 : 22.1 kg | 常設 : 18.75 kg
ドット密度	tile	86,400 (240 x 360) px
	sqm	360,000 px
動作温度	作動	-10°C ~ 40°C
	保管	-20°C ~ 50°C
ライフタイム	@ 50% 輝度	100,000 hrs
入力電圧		100-240 VAC, 50/60 Hz
消費電力	tile	Max.180 W / Avg.72 W
	sqm	Max.748 W / Avg.300 W
入力電圧別最大連結枚数	tile	10 (110V) / 20 (220V)
階調処理		16 bit/color
リフレッシュレート		1,920 Hz
最大吊り下げ枚数	tile	9
メインテナンス		LDM : 前面 / PSU : 背面
認証		KC

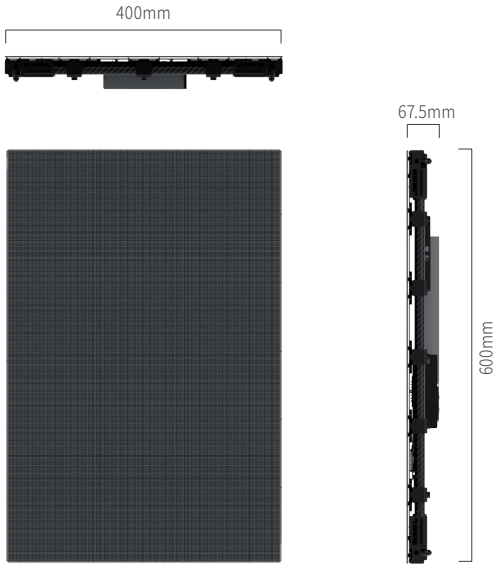

© GALAXIA ELECTRONICS CO.,LTD.

著作権所有者の書面による同意なしに複製を禁止します。この文書に提示される情報は、見積もりや契約書の一部ではありません。この情報は、事前にお知らせずに変更されることもあります。

NEW WINVISION GL2

2.5mmピッチの高詳細屋内用LEDディスプレー

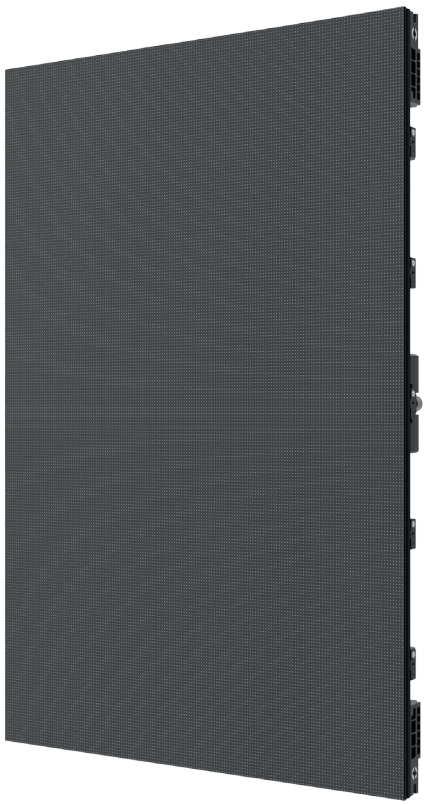

Key Feature

- 高詳細2.5mmピッチBLACK SMD-LED採用で高コントラストを実現。
- 全画面にLEDをしきつめLED構造で、業界トップクラスの高輝度、1200cd/㎡を実現。
- 超軽量カーボンフレームで軽さ4.5kg(LDM含む)を実現。
- 地震でもネジ緩みの心配がなく,ネジ無しのスライディング式LDM取り付け。
- 薄くて軽い構造のLDM重さは1枚当たりわずか123gを実現。
- 左右角度のある場所から見ても色がかわることない広い視野角。
- LDMは前面から交換可能なメインテナンス。

*LDM : LED Module
*スライディング式:ディスプレイはフレームに固定された配線用Hub基板とLDMで構成。

© GALAXIA ELECTRONICS CO.,LTD.
著作権所有者の書面による同意なしに複製を禁止します。この文書に提示される情報は、見積もりや契約書の一部ではありません。この情報は、事前にお知らせずに変更されることもあります。

PRODUCT SPECIFICATIONS

適用分野		仮設、常設
ピクセルピッチ		2.5mm
防水レベル		屋内用
輝度		1,200 cd/m²
LED構成		3-in-1 SMD
視野角	degree : H	160°
	degree : V	160°
外形寸法 (W x H x D)	tile	仮設 : 400mm x 600mm x 67.5mm | 常設 : 400mm x 600mm x 52mm
重さ	tile	仮設 : 5.3 kg | 常設 : 4.5 kg
	sqm	仮設 : 22.1 kg | 常設 : 18.75 kg
ドット密度	tile	38,400 (160 x 240) px
	sqm	160,000 px
動作温度	作動	-10°C ~ 40°C
	保管	-20°C ~ 50°C
ライフタイム	@ 50% 輝度	100,000 hrs
入力電圧		100-240 VAC, 50/60 Hz
消費電力	tile	Max.130 W / Avg.52 W
	sqm	Max.540 W / Avg.220 W
入力電圧別最大連結枚数	tile	10 (110V) / 20 (220V)
階調処理		16 bit/color
リフレッシュレート		3,840 Hz
最大吊り下げ枚数	tile	9
メインテナンス		LDM : 前面 / PSU : 背面
認証		KC

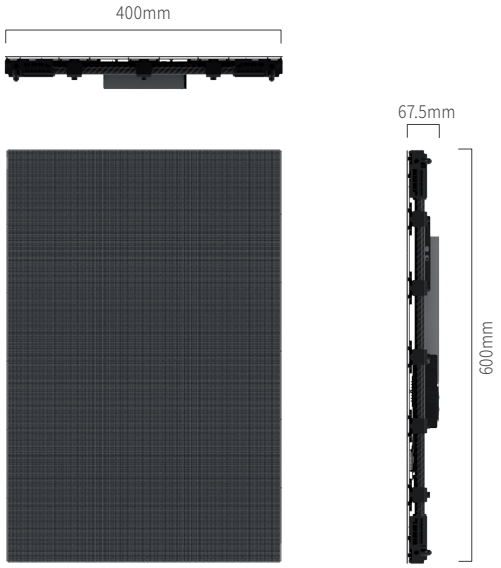

© GALAXIA ELECTRONICS CO.,LTD.

著作権所有者の書面による同意なしに複製を禁止します。この文書に提示される情報は、見積もりや契約書の一部ではありません。この情報は、事前にお知らせずに変更されることもあります。

WINVISION GL4

4.6875mmピッチの高詳細屋内用LEDディスプレー

Key Feature

- 高詳細4.6875mmピッチBLACK SMD-LED採用で高コントラストを実現。
- 最大1500cd/㎡の高輝度。
- 超軽量カーボンフレーム構造で6.3kgを実現。
- 電源の分離式で手軽く入れ替えてメインテナンスが可能。
- 左右角度のある場所から見ても色がかわることない広い視野角。
- 前面から入れ替える簡単なメインテナンス。
- 16ビットの階調処理を採用。

© GALAXIA ELECTRONICS CO.,LTD.

著作権所有者の書面による同意なしに複製を禁止します。この文書に提示される情報は、見積もりや契約書の一部ではありません。この情報は、事前にお知らせずに変更されることもあります。

PRODUCT SPECIFICATIONS

適用分野		仮設, 常設
ピクセルピッチ		4.6875mm
防水レベル		屋内用
輝度		1,500 cd/m²
LED構成		3-in-1 SMD
視野角	degree : H	160°
	degree : V	160°
外形寸法 (W x H x D)	tile	600mm x 600mm x 65mm
重さ	tile	6.3 kg
	sqm	17.5 kg
ドット密度	tile	16,384 (128 x 128) px
	sqm	45,512 px
動作温度	作動	-10°C ~ 40°C
	保管	-30°C ~ 70°C
ライフタイム	@ 50% 輝度	100,000 hrs
入力電圧		100-240 VAC, 50/60 Hz
消費電力	tile	Max.180 W / Avg.75 W
	sqm	Max.500 W / Avg.200 W
入力電圧別最大連結枚数	tile	16
最大データ連結枚数	tile	8
階調処理		16 bit/color
リフレッシュレート		3,840 Hz
最大吊り下げ枚数	tile	16
メインテナンス		LDM : 前面 / PSU : 背面
認証		CE, CB, FCC, ETL, TUV

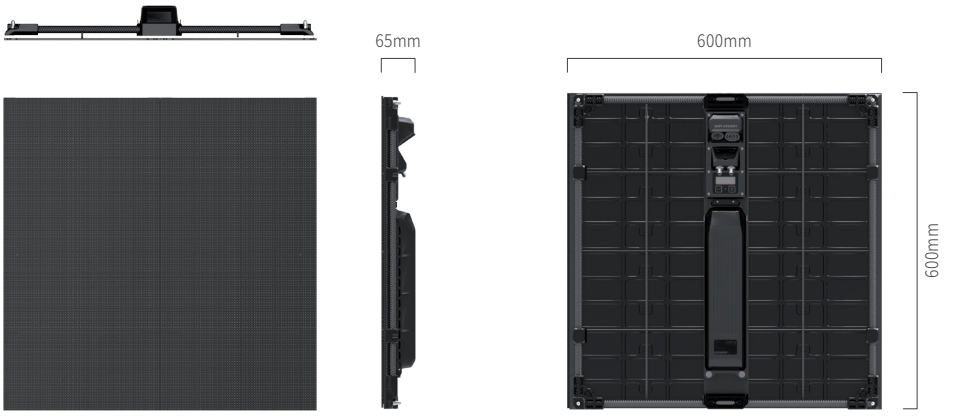

© GALAXIA ELECTRONICS CO.,LTD.

著作権所有者の書面による同意なしに複製を禁止します。この文書に提示される情報は、見積もりや契約書の一部ではありません。この情報は、事前にお知らせずに変更されることもあります。

WINVISION GL6

6.25mmピッチの高詳細屋外用LEDディスプレー

Key Feature

- 高詳細6.25mmピッチSMD-LED採用。
- 最大5000cd/㎡の高輝度。
- 超軽量カーボンフレーム構造で6.3kgを実現。
- 電源の分離式で手軽く入れ替えてメインテナンスが可能。
- 前面から入れ替える簡単なメインテナンス。
- 特別な4ウェイブロックを採用しておりすばやく簡単に設置が可能。
- 16ビットの階調処理を採用。
- スリム型フレームを採用し透過性を活かした様々な演出が可能。

© GALAXIA ELECTRONICS CO.,LTD.

著作権所有者の書面による同意なしに複製を禁止します。この文書に提示される情報は、見積もりや契約書の一部ではありません。この情報は、事前にお知らせずに変更されることもあります。

PRODUCT SPECIFICATIONS		GL 6_600 x 600	GL 6_600 x 1200
適用分野		仮設	仮設
ピクセルピッチ		6.25mm	6.25mm
防水レベル		前面 : IP 65 / 背面 : IP 54	前面 : IP 65 / 背面 : IP 54
輝度		5,000 cd/m²	5,000 cd/m²
LED構成		3-in-1 SMD	3-in-1 SMD
視野角	degree : H	160˚	160˚
	degree : V	160˚	160˚
外形寸法 (W x H x D)	tile	600mm x 600mm x 65mm	600mm x 1,200mm x 65mm
重さ	tile	6.3 kg	11.5 kg
	sqm	17.5 kg	15.9 kg
ドット密度	tile	9,216 (96 x 96) px	18,432 (96 x 192) px
	sqm	25,600 px	25,600 px
動作温度	作動	-20˚C ~ 40˚C	-20˚C ~ 40˚C
	保管	-30˚C ~ 70˚C	-30˚C ~ 70˚C
ライフタイム	@ 50% 輝度	100,000 hrs	100,000 hrs
入力電圧		100-240 VAC, 50/60 Hz	100-240 VAC, 50/60 Hz
消費電力	tile	Max.170 W / Avg.68 W	Max.340 W / Avg.136 W
	sqm	Max.472 W / Avg.190 W	Max.472 W / Avg.190 W
入力電圧別最大連結枚数	tile	16	8
最大データ連結枚数	tile	32	16
階調処理		16 bit/color	16 bit/color
リフレッシュレート		3,840 Hz	3,840 Hz
最大吊り下げ枚数	tile	16	8
メインテナンス		LDM : 前面 / PSU : 背面	LDM : 前面 / PSU : 背面
認証		CE, CB, FCC, ETL, TUV	CE, CB, FCC, ETL, TUV

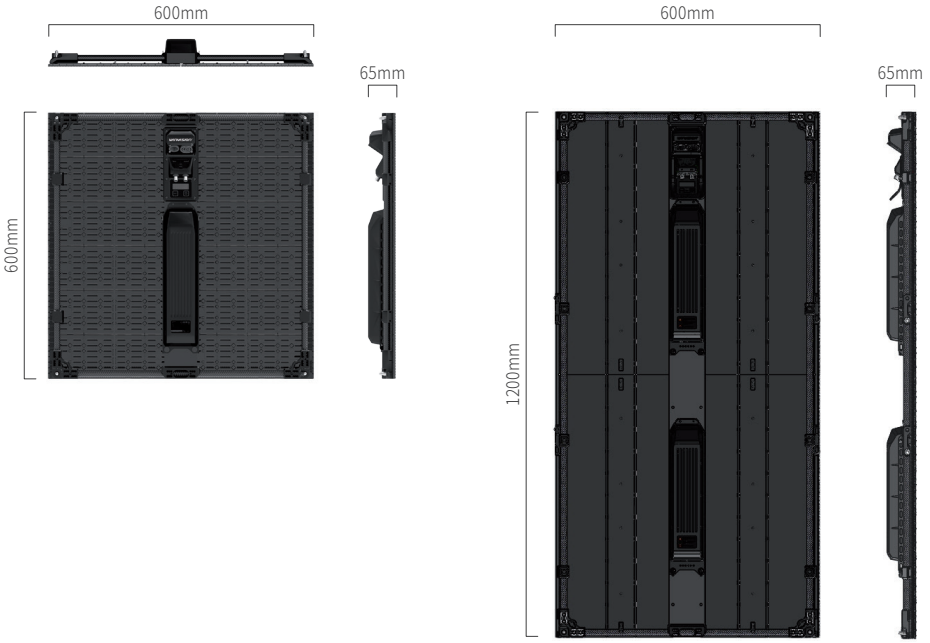

© GALAXIA ELECTRONICS CO.,LTD.

著作権所有者の書面による同意なしに複製を禁止します。この文書に提示される情報は、見積もりや契約書の一部ではありません。この情報は、事前にお知らせずに変更されることもあります。

WINVISION GL9

9.37mmピッチ透明度20%の屋外用LEDディスプレー

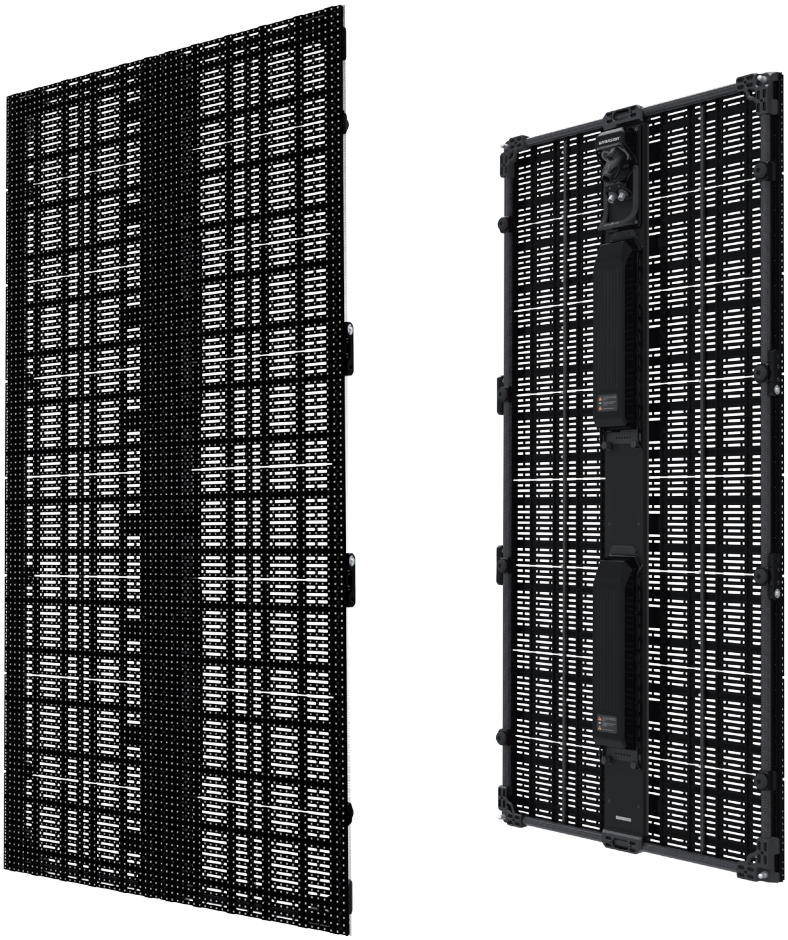

Key Feature

- 高詳細9.37mmピッチSMD-LED採用。
- 最大5000cd/㎡の高輝度。
- 超軽量カーボンフレーム構造で 9.2kgを実現。
- 電源の分離式で手軽く入れ替えてメインテナンスが可能。
- 遮光パネルで透過率調整が可能。
- 前面から入れ替える簡単なメインテナンス。
- 特別な4ウェイブロックを採用しておりすばやく簡単に設置が可能。
- 16ビットの階調処理を採用。
- 高い透過率は映像を重ねる等、立体感のある特殊効果に対応し、クリエイティブなLEDレーアウトを実現。
- スリム型フレームを採用し透過性を活かした様々な演出が可能。

© GALAXIA ELECTRONICS CO.,LTD.

著作権所有者の書面による同意なしに複製を禁止します。この文書に提示される情報は、見積もりや契約書の一部ではありません。この情報は、事前にお知らせずに変更されることもあります。

PRODUCT SPECIFICATIONS		GL 9_600 x 600	GL 9_600 x 1,200
適用分野		仮設	仮設
ピクセルピッチ		9.375mm	9.375mm
防水レベル		前面 : IP 65 / 背面 : IP 54	前面 : IP 65 / 背面 : IP 54
輝度		4,500 ~ 5,000 cd/m²	4,500 ~ 5,000 cd/m²
LED構成		3-in-1 SMD	3-in-1 SMD
視野角	degree : H	160˚	160˚
	degree : V	160˚	160˚
透明度		20%	20%
外形寸法 (W x H x D)	tile	600mm x 600mm x 65mm	600mm x 1,200mm x 65mm
重さ	tile	5 kg / 5.3 kg (バックカバー含み)	9.2 kg / 9.9 kg (バックカバー含み)
	sqm	13.8 kg / 14.7 kg (バックカバー含み)	12.8 kg / 13.8 kg (バックカバー含み)
ドット密度	tile	4,096 (64 x 64) px	8,192 (64 x 128) px
	sqm	11,378px	11,378px
動作温度	作動	-20˚C ~ 40˚C	-20˚C ~ 40˚C
	保管	-30˚C ~ 50˚C	-30˚C ~ 50˚C
ライフタイム	@ 50% 輝度	100,000 hrs	100,000 hrs
入力電圧		100-240 VAC , 50/60 Hz	100-240 VAC , 50/60 Hz
消費電力	tile	Max.170 W / Avg.70 W	Max.340 W / Avg.140 W
	sqm	Max.470 W / Avg.190 W	Max.470 W / Avg.190 W
入力電圧別最大連結枚数	tile	16	8
最大データ連結枚数	tile	32	32
階調処理		16 bit/color	16 bit/color
リフレッシュレート		3,840 Hz	3,840 Hz
最大吊り下げ枚数	tile	16	8
メインテナンス		LDM : 前面 / PSU : 背面	LDM : 前面 / PSU : 背面
認証		CE, CB, FCC, ETL, TUV	CE, CB, FCC, ETL, TUV

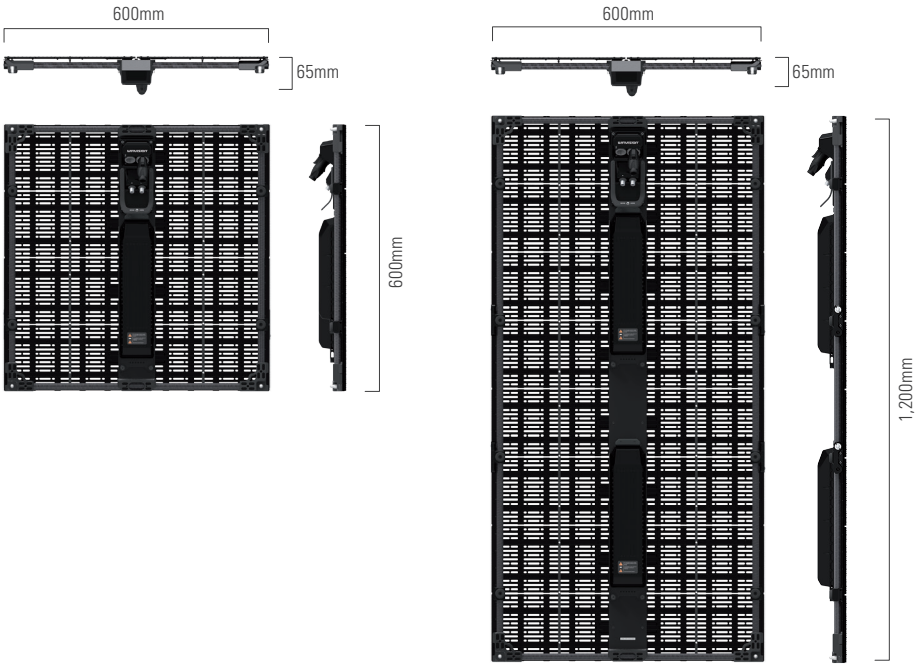

© GALAXIA ELECTRONICS CO.,LTD.

著作権所有者の書面による同意なしに複製を禁止します。この文書に提示される情報は、見積もりや契約書の一部ではありません。この情報は、事前にお知らせずに変更されることもあります。

WINVISION GL12

12.5mmピッチ透明度27%の屋外用LEDディスプレー

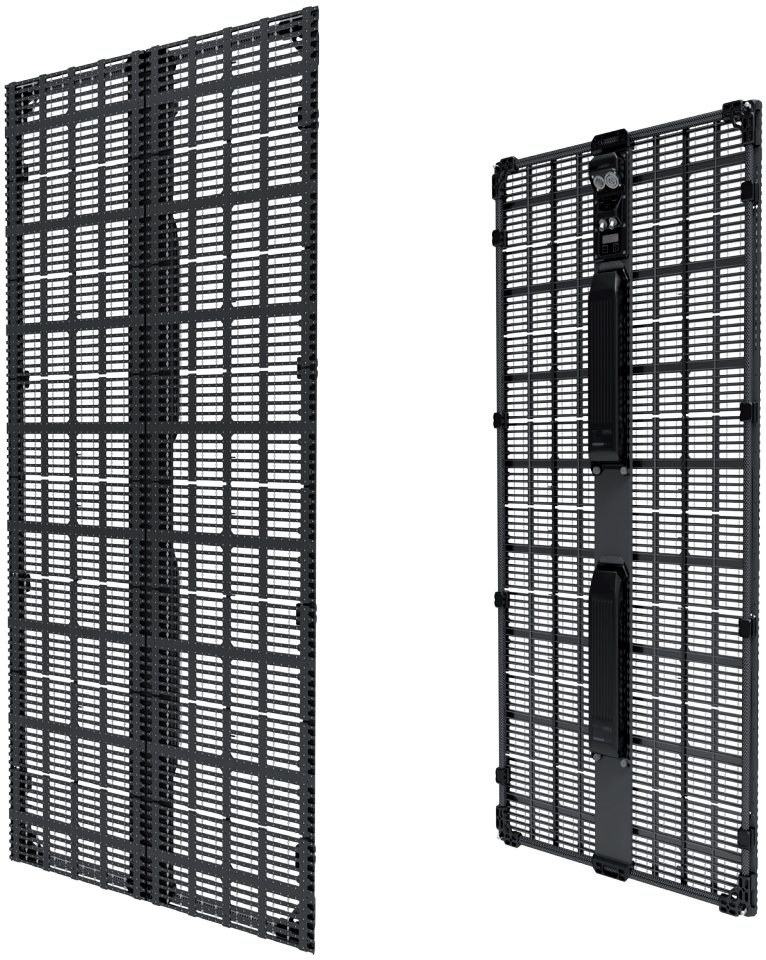

Key Feature

- 高詳細12.5mmピッチSMD-LED採用。
- 最大5000cd/㎡の高輝度。
- 超軽量カーボンフレーム構造で8.8kgを実現。
- 電源の分離式で手軽く入れ替えてメインテナンスが可能。
- 電源1つのみでも起動が可能。
- 遮光パネルで透過率調整が可能。
- 前面から入れ替える簡単なメインテナンス。
- 特別な4ウェイブロックを採用しておりすばやく簡単に設置が可能。
- 16ビットの階調処理を採用。
- 高い透過率は映像を重ねる等、立体感のある特殊効果に対応し、クリエイティブなLEDレーアウトを実現。
- スリム型フレームを採用し透過性を活かした様々な演出が可能。

© GALAXIA ELECTRONICS CO.,LTD.

著作権所有者の書面による同意なしに複製を禁止します。この文書に提示される情報は、見積もりや契約書の一部ではありません。この情報は、事前にお知らせずに変更されることもあります。

PRODUCT SPECIFICATIONS		GL 12_600 x 600	GL 12_600 x 1,200
適用分野		仮設	仮設
ピクセルピッチ		12.5mm	12.5mm
防水レベル		前面 : IP 65 / 背面 : IP 54	前面 : IP 65 / 背面 : IP 54
輝度		5,000 cd/m²	5,000 cd/m²
LED構成		3-in-1 SMD	3-in-1 SMD
視野角	degree : H	160˚	160˚
	degree : V	160˚	160˚
透明度		27%	27%
外形寸法 (W x H x D)	tile	600mm x 600mm x 65mm	600mm x 1,200mm x 65mm
重さ	tile	4.8 kg / 5.1 kg (バックカバー含み)	8.1 kg / 8.7 kg (バックカバー含み)
	sqm	13.3 kg / 14.2 kg (バックカバー含み)	11.3 kg / 12.1 kg (バックカバー含み)
ドット密度	tile	2,304 (48 x 48) px	4,608 (48 x 96) px
	sqm	6,400 px	6,400 px
動作温度	作動	-20˚C ~ 40˚C	-20˚C ~ 40˚C
	保管	-30˚C ~ 50˚C	-30˚C ~ 50˚C
ライフタイム	@ 50% 輝度	100,000 hrs	100,000 hrs
入力電圧		100-240 VAC , 50/60 Hz	100-240 VAC , 50/60 Hz
消費電力	tile	Max.170W / Avg.70W	Max.340W / Avg.140W
	sqm	Max.470W / Avg.190W	Max.470W / Avg.190W
入力電圧別最大連結枚数	tile	16	8
最大データ連結枚数	tile	32	20
階調処理		16 bit/color	16 bit/color
リフレッシュレート		7,680Hz	7,680Hz
最大吊り下げ枚数	tile	16	8
メインテナンス		LDM : 前面 / PSU : 背面	LDM : 前面 / PSU : 背面
認証		CE, CB, FCC, ETL, TUV	CE, CB, FCC, ETL, TUV

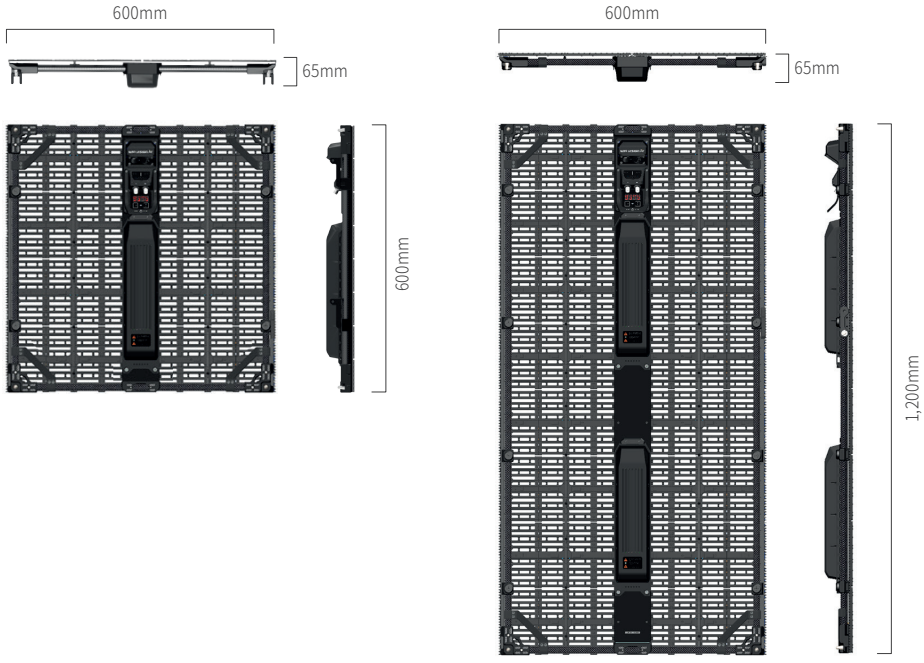

© GALAXIA ELECTRONICS CO.,LTD.

著作権所有者の書面による同意なしに複製を禁止します。この文書に提示される情報は、見積もりや契約書の一部ではありません。この情報は、事前にお知らせずに変更されることもあります。

NEW WINVISION G4

4.81mmピッチの高詳細屋内用LEDディスプレー

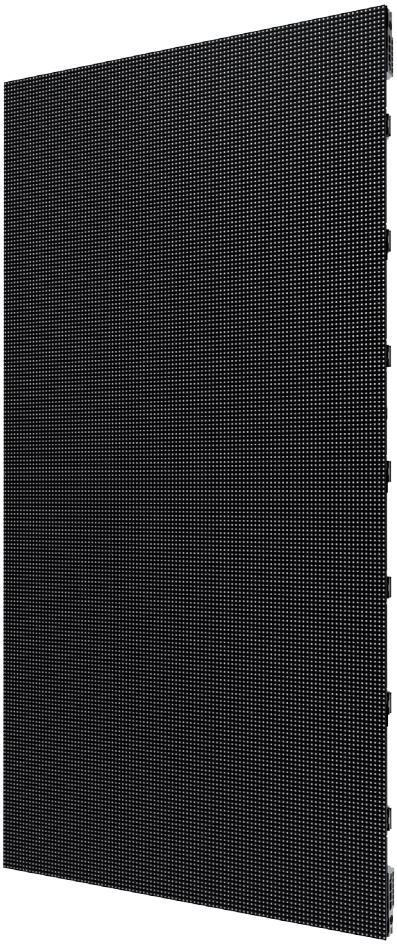

Key Feature

- 高詳細4.81mmピッチBLACK SMD-LED採用で高コントラストを実現。
- 最大1200cd/㎡の高輝度。
- 超軽量カーボンフレーム構造で8.8kgを実現。
- 左右角度のある場所から見ても色がかわることない広い視野角。
- 前面から入れ替える簡単なメインテナンス。
- 16ビットの階調処理を採用。

© GALAXIA ELECTRONICS CO.,LTD.

著作権所有者の書面による同意なしに複製を禁止します。この文書に提示される情報は、見積もりや契約書の一部ではありません。この情報は、事前にお知らせずに変更されることもあります。

PRODUCT SPECIFICATIONS		G4_500 x 500	G4_500 x 1000
適用分野		仮設、常設	仮設、常設
ピクセルピッチ		4.81mm	4.81mm
防水レベル		屋内用	屋内用
輝度		1,200 cd/m²	1,200 cd/m²
LED構成		3-in-1 SMD	3-in-1 SMD
視野角	degree : H	160°	160°
	degree : V	160°	160°
外形寸法 (W x H x D)	tile	500mm x 500mm x 65mm	500mm x 1,000mm x 65mm
重さ	tile	5.2 kg	8.8 kg
	sqm	20.9 kg	17.6 kg
ドット密度	tile	10,816 (104 x 104) px	21,632 (104 x 208) px
	sqm	43,264 px	43,264 px
動作温度	作動	-10°C ~ 40°C	-10°C ~ 40°C
	保管	-20°C ~ 50°C	-20°C ~ 50°C
ライフタイム	@ 50% 輝度	100,000 hrs	100,000 hrs
入力電圧		100-240 VAC, 50/60 Hz	100-240 VAC, 50/60 Hz
消費電力	tile	Max. 130W / Avg. 50W	Max. 250W / Avg. 100W
	sqm	Max. 520W / Avg. 200W	Max. 500W / Avg. 200W
入力電圧別最大連結枚数	tile	14(110V) / 28(220V)	7(110V) / 14(220V)
最大データ連結枚数	tile	13	13
階調処理		16 bit/color	16 bit/color
リフレッシュレート		3,840 Hz	3,840 Hz
最大吊り下げ枚数	tile	16	8
メインテナンス		LDM : 前面 / PSU : 背面	LDM : 前面 / PSU : 背面

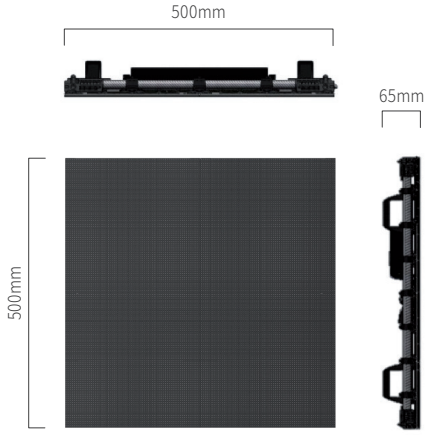

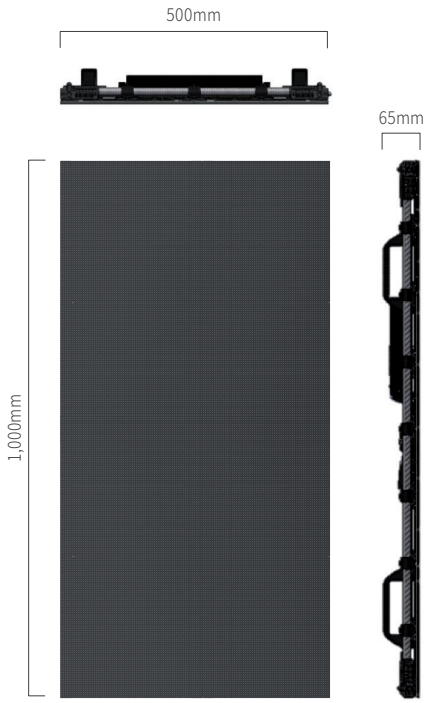

© GALAXIA ELECTRONICS CO.,LTD.

著作権所有者の書面による同意なしに複製を禁止します。この文書に提示される情報は、見積もりや契約書の一部ではありません。この情報は、事前にお知らせずに変更されることもあります。

WINVISION LV9

9.37mmピッチ透明度28%の屋外用LEDディスプレー

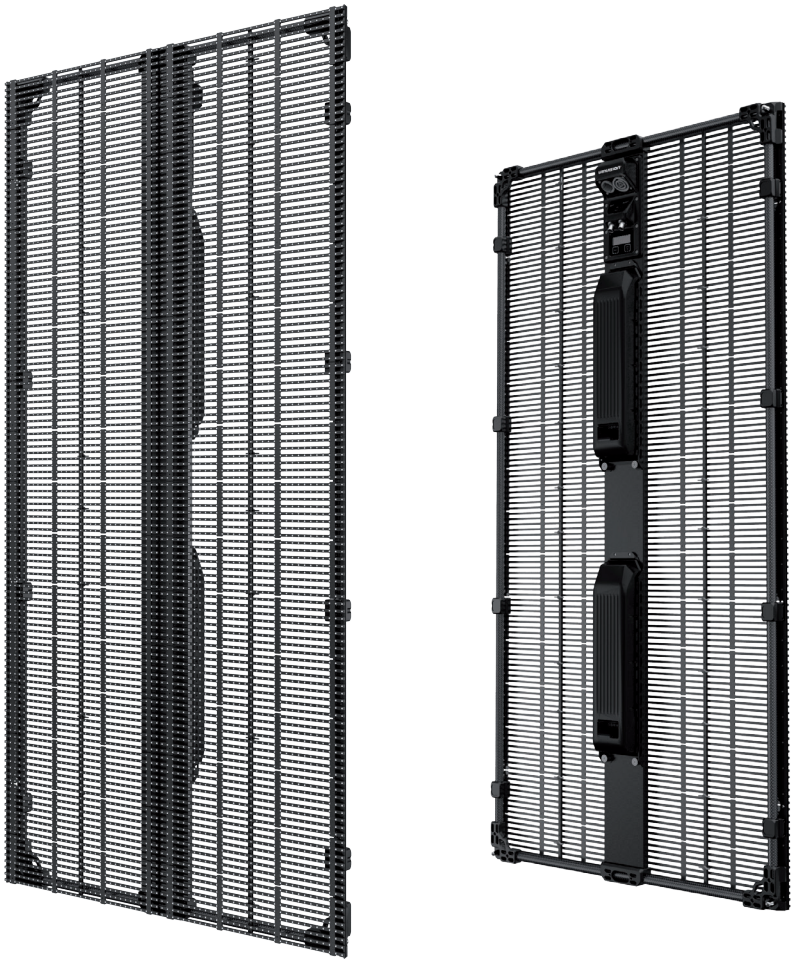

Key Feature

- 高詳細9.37mmピッチSMD-LED採用。
- 最大5000cd/㎡の高輝度。
- 超軽量カーボンフレーム構造で 7.8kgを実現。
- 電源の分離式で手軽く入れ替えてメインテナンスが可能。
- 遮光パネルで透過率調整が可能。
- 前面から入れ替える簡単なメインテナンス。
- 特別な4ウェイブロックを採用しておりすばやく簡単に設置が可能。
- 16ビットの階調処理を採用。
- 高い透過率は映像を重ねる等、立体感のある特殊効果に対応し、クリエイティブなLEDレーアウトを実現。
- スリム型フレームを採用し透過性を活かした様々な演出が可能。

© GALAXIA ELECTRONICS CO.,LTD.

著作権所有者の書面による同意なしに複製を禁止します。この文書に提示される情報は、見積もりや契約書の一部ではありません。この情報は、事前にお知らせずに変更されることもあります。

PRODUCT SPECIFICATIONS		LV 9_600 x 600	LV 9_600 x 1,200
適用分野		仮設	仮設
ピクセルピッチ		9.375mm	9.375mm
防水レベル		前面 : IP 65 / 背面 : IP 54	前面 : IP 65 / 背面 : IP 54
輝度		4,000 ~ 5,000 cd/m²	4,000 ~ 5,000 cd/m²
LED構成		3-in-1 SMD	3-in-1 SMD
視野角	degree : H	160˚	160˚
	degree : V	160˚	160˚
透明度		28%	28%
外形寸法 (W x H x D)	tile	600mm x 600mm x 65mm	600mm x 1,200mm x 65mm
重さ	tile	4.3 kg / 4.6 kg (バックカバー含み)	7.8 kg / 8.5 kg (バックカバー含み)
	sqm	12 kg / 12.9 kg (バックカバー含み)	10.8 kg / 11.8 kg (バックカバー含み)
ドット密度	tile	4,096 (64 x 64) px	8,192 (64 x 128) px
	sqm	11,378px	11,378px
動作温度	作動	-20˚C ~ 40˚C	-20˚C ~ 40˚C
	保管	-30˚C ~ 50˚C	-30˚C ~ 50˚C
ライフタイム	@ 50% 輝度	100,000 hrs	100,000 hrs
入力電圧		100-240 VAC , 50/60 Hz	100-240 VAC , 50/60 Hz
消費電力	tile	Max.170 W / Avg.70 W	Max.340 W / Avg.140 W
	sqm	Max.470 W / Avg.190 W	Max.470 W / Avg.190 W
入力電圧別最大連結枚数	tile	16	8
最大データ連結枚数	tile	32	32
階調処理		16 bit/color	16 bit/color
リフレッシュレート		3,840 Hz	3,840 Hz
最大吊り下げ枚数	tile	16	8
メインテナンス		LDM : 前面 / PSU : 背面	LDM : 前面 / PSU : 背面
認証		CE, CB, FCC, ETL, TUV	CE, CB, FCC, ETL, TUV

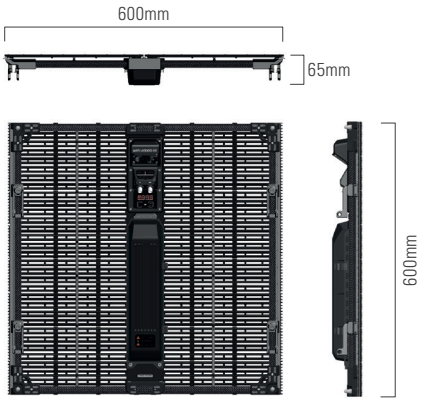

© GALAXIA ELECTRONICS CO.,LTD.

著作権所有者の書面による同意なしに複製を禁止します。この文書に提示される情報は、見積もりや契約書の一部ではありません。この情報は、事前にお知らせずに変更されることもあります。

WINVISION CX2

2.89mmピッチの高詳細屋内常設用LEDディスプレー

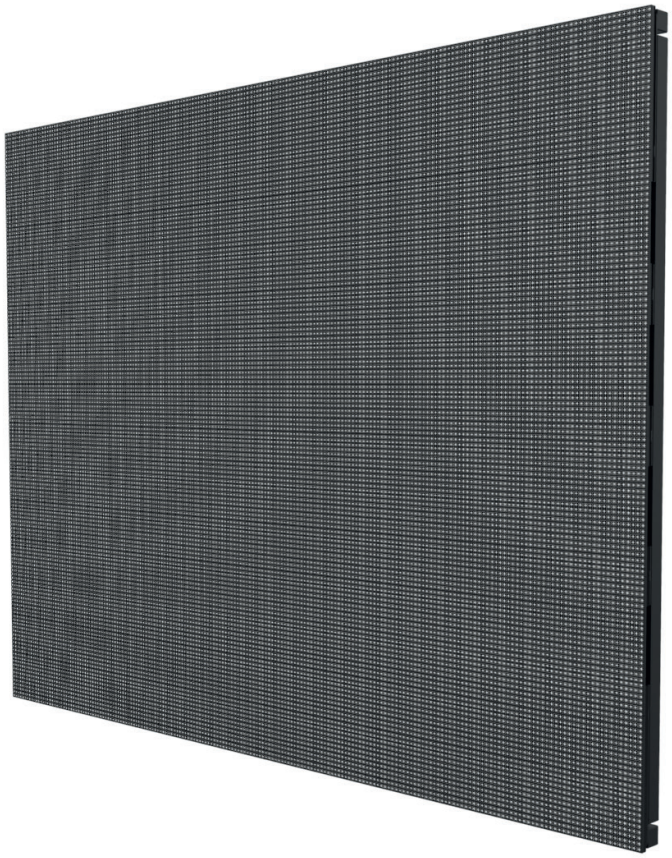

Key Feature

- 高詳細2.89mmピッチSMD-LED採用。
- 最大1200cd/㎡の高輝度。
- 左右角度のある場所から見ても色がかわることない広い視野角。
- 軽量ながら優れた耐久性。
- 前面から入れ替える簡単なメインテナンス。

© GALAXIA ELECTRONICS CO.,LTD.

著作権所有者の書面による同意なしに複製を禁止します。この文書に提示される情報は、見積もりや契約書の一部ではありません。この情報は、事前にお知らせずに変更されることもあります。

PRODUCT SPECIFICATIONS

適用分野		常設
ピクセルピッチ		2.89mm
防水レベル		屋内用
輝度		1,200 cd/m²
LED構成		3-in-1 SMD
視野角		160°
LED モジュール寸法 (W x H)		185mm x 69mm
タイル寸法 (W x H x D)		555mm x 416mm x 63mm
重さ	tile	4.2Kg
	sqm	18.1 Kg
ドット密度	tile	27,648 (192 x 144) px
	sqm	119,750 px
コントラスト		3,000 : 1
動作温度	作動	-10˚C ~ 40˚C
	保管	-20˚C ~ 50˚C
ライフタイム	@ 50% 輝度	100,000hrs
入力電圧		100 - 240 VAC, 50/60 Hz
消費電力	tile	Max.115 W / Avg.70 W
	sqm	Max.500 W / Avg.240 W
入力電圧別最大連結枚数	tile	20 (220V) / 10 (110V)
最大データ連結枚数		650,000pixel / 1Port
リフレッシュレート		Min. 2,000Hz
フレーム材質		Aluminum
メインテナンス		LDM : 前面 / PSU : 背面
認証		KC

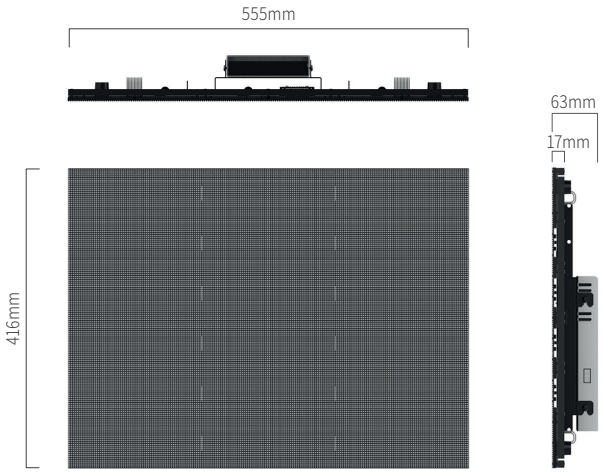

© GALAXIA ELECTRONICS CO.,LTD.

著作権所有者の書面による同意なしに複製を禁止します。この文書に提示される情報は、見積もりや契約書の一部ではありません。この情報は、事前にお知らせずに変更されることもあります。

WINVISION LX20

20mmピッチ屋外常設用LEDディスプレー

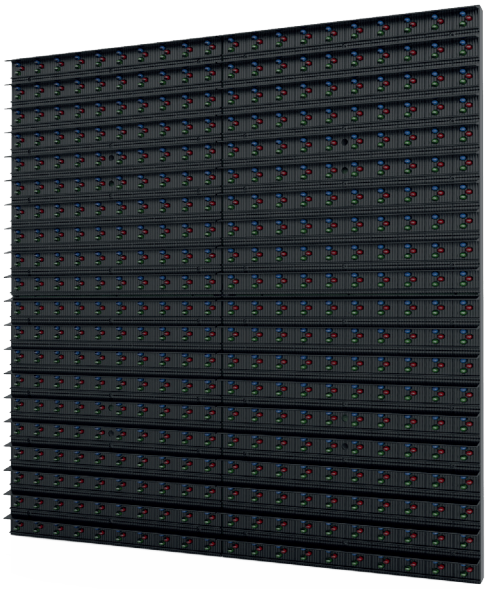

Key Feature

- 最大8500cd/㎡の高輝度。
- 自慢の防水レベル67を実現。
- 特別な8ポイントラッチ構造を採用しておりすばやく簡単に設置が可能。
- 前面さらに裏面からも入れ替える簡単なメインテナンス。
- 270W/㎡になる抜群の低い駆動電力。
- 信号の冗長性接続機能を搭載。

© GALAXIA ELECTRONICS CO.,LTD.

著作権所有者の書面による同意なしに複製を禁止します。この文書に提示される情報は、見積もりや契約書の一部ではありません。この情報は、事前にお知らせずに変更されることもあります。

PRODUCT SPECIFICATIONS

適用分野		常設
ピクセルピッチ		20 mm
防水レベル		前面 : IP 67 / 背面 : IP 67
輝度		Max. 8,500 cd/m^2
LED構成		Oval LED (R1, G1, B1)
視野角	degree : H	95°
	degree : V	45°
外形寸法 (W x H x D)	LDM	398.5mm x 398.5mm x 96mm
重さ	LDM	4.5 kg
	sqm	28 kg
ドット密度	LDM	400 (20 x 20) px
	sqm	2,500 px
動作温度	作動	-30°C ~ 50°C
	保管	-40°C ~ 80°C
ライフタイム	@ 50% 輝度	100,000 hrs
入力電圧		100-240 VAC, 50/60 Hz
消費電力	LDM	Max.43 W / Avg.18 W
	sqm	Max.270 W / Avg.110 W
階調処理		16 bit/color
リフレッシュレート		Min.6,000 Hz
メインテナンス		前面, 背面
認証		FCC, UL

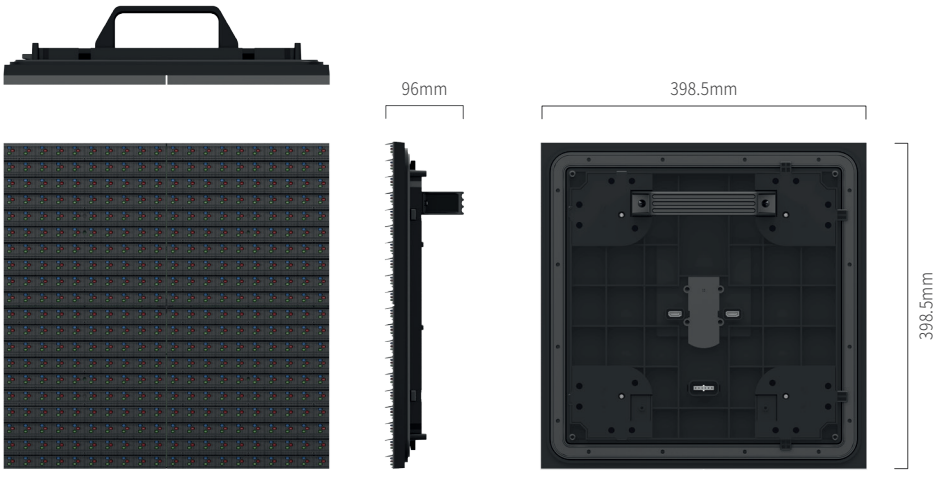

© GALAXIA ELECTRONICS CO.,LTD.

著作権所有者の書面による同意なしに複製を禁止します。この文書に提示される情報は、見積もりや契約書の一部ではありません。この情報は、事前にお知らせずに変更されることもあります。

MCU Main Control Unit

MCU 2002

Digital DVI 入力:1ポート
Digital DVI 出力:1ポート(モニター用)
LEDスクリーン用BNCケーブル出力:2ポート
HDCP支援

MCU 2012 HD

Digital DVI 入力:1ポート
Digital DVI 出力:2ポート(モニター用)
LEDスクリーン用BNCケーブル出力:12ポート

MCU 2018 HD

Digital DVI 入力:1ポート
Digital DVI 出力:1ポート(モニター用)
SDI 信号入力:2ポート
SDI 信号出力:2ポート
LEDスクリーン用BNCケーブル出力:12ポート
HDCP支援

© GALAXIA ELECTRONICS CO.,LTD.

著作権所有者の書面による同意なしに複製を禁止します。この文書に提示される情報は、見積もりや契約書の一部ではありません。この情報は、事前にお知らせずに変更されることもあります。

PRODUCT SPECIFICATIONS	MCU 2002	MCU 2012 HD	MCU 2018 HD
モデル名	LC-2002	LC-2012HD	LC-2018HD
外形寸法 (W x H x D)	297mm x 230mm x 44mm	438mm x 388mm x 44mm	438mm x 388mm x 44mm
重さ	3 kg	6.8 kg	7.2 kg
入力電圧	100 ~ 240 VAC / 50 ~ 60 Hz		
消費電力	35 W	100 W	100 W
ビデオ入力	DVI Digital x 1CH		DVI Digital x 1CH
	-		3G-SDI/HD-SDI x 2CH
	Max. 1920 x 1080p (50/59.94/60Hz)		
ビデオ出力	DVI Digital x 1 (Loop-through)	DVI Digital x 2 (Loop-through)	DVI Digital x 1 (Loop-through) HD-SDI x 2 (Loop-through)
LEDスクリン用ビデオ出力	BNC x 2 CH	BNC x 12 CH	BNC x 12 CH
HDCPディコーディング	支援	未支援	支援
3D同期化信号出力	支援	未支援	支援
チャンネル別処理ピッセル数 (Winvision)	131,072 ~ 300,000 px		
チャンネル別処理ピッセル数 (DDU)	-	2チャンネルボード : 7,200 px (120pixels x 20uni x 3DDU) 2&1チャンネルボード : 2,400 px (120pixels x 20uni x 1DDU)	
チャンネル別処理ピッセル数 (PDD)	16,384 px	2&1チャンネルボード : 8,192 px	
ホストインターフェス	Ethernet & RS232		
動作温度	0˚C ~ 50˚C	0˚C ~ 45˚C	0˚C ~ 50˚C
保管温度	-20˚C ~ 70˚C		
認証	CB, CE, ETL, FCC, TUV	CE, ETL, FCC, TUV	CB, CE, ETL, FCC, TUV

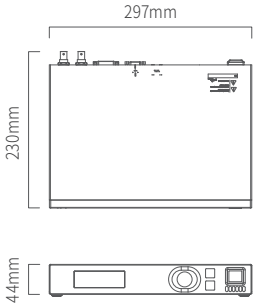

LC-2002

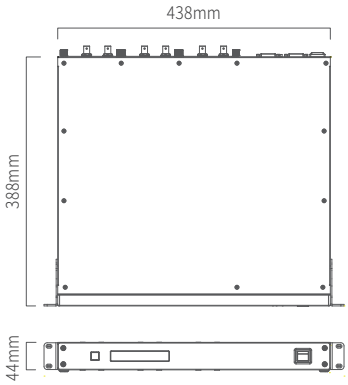

LC-2012HD

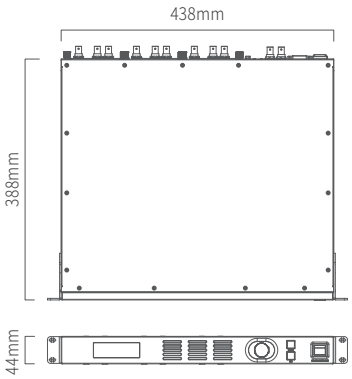

LC-2018HD

© GALAXIA ELECTRONICS CO.,LTD.

著作権所有者の書面による同意なしに複製を禁止します。この文書に提示される情報は、見積もりや契約書の一部ではありません。この情報は、事前にお知らせずに変更されることもあります。

GUI (Software) & System Diagram

GUI (Software)

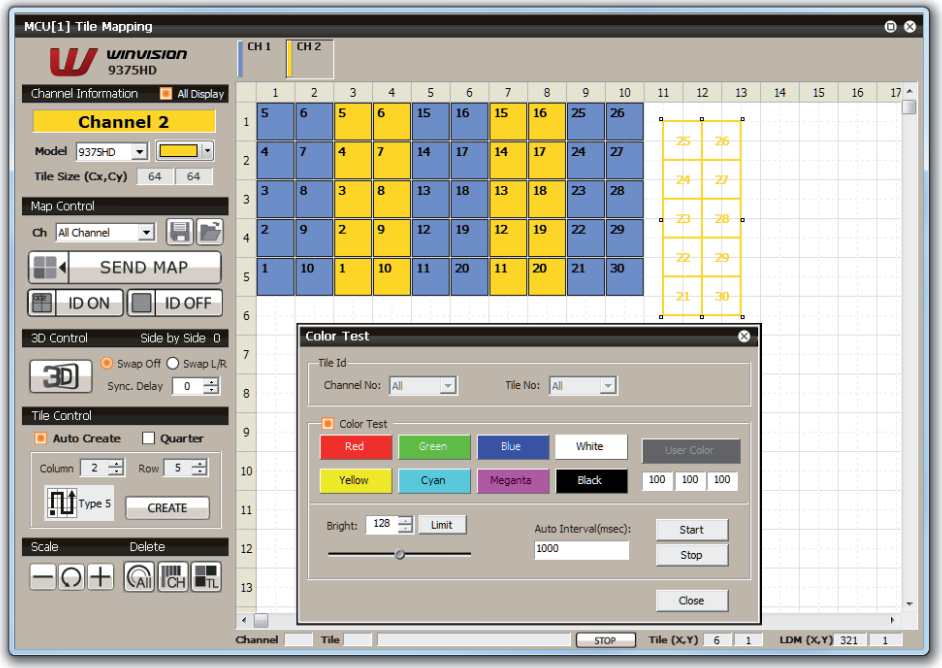

Winvision System Diagram

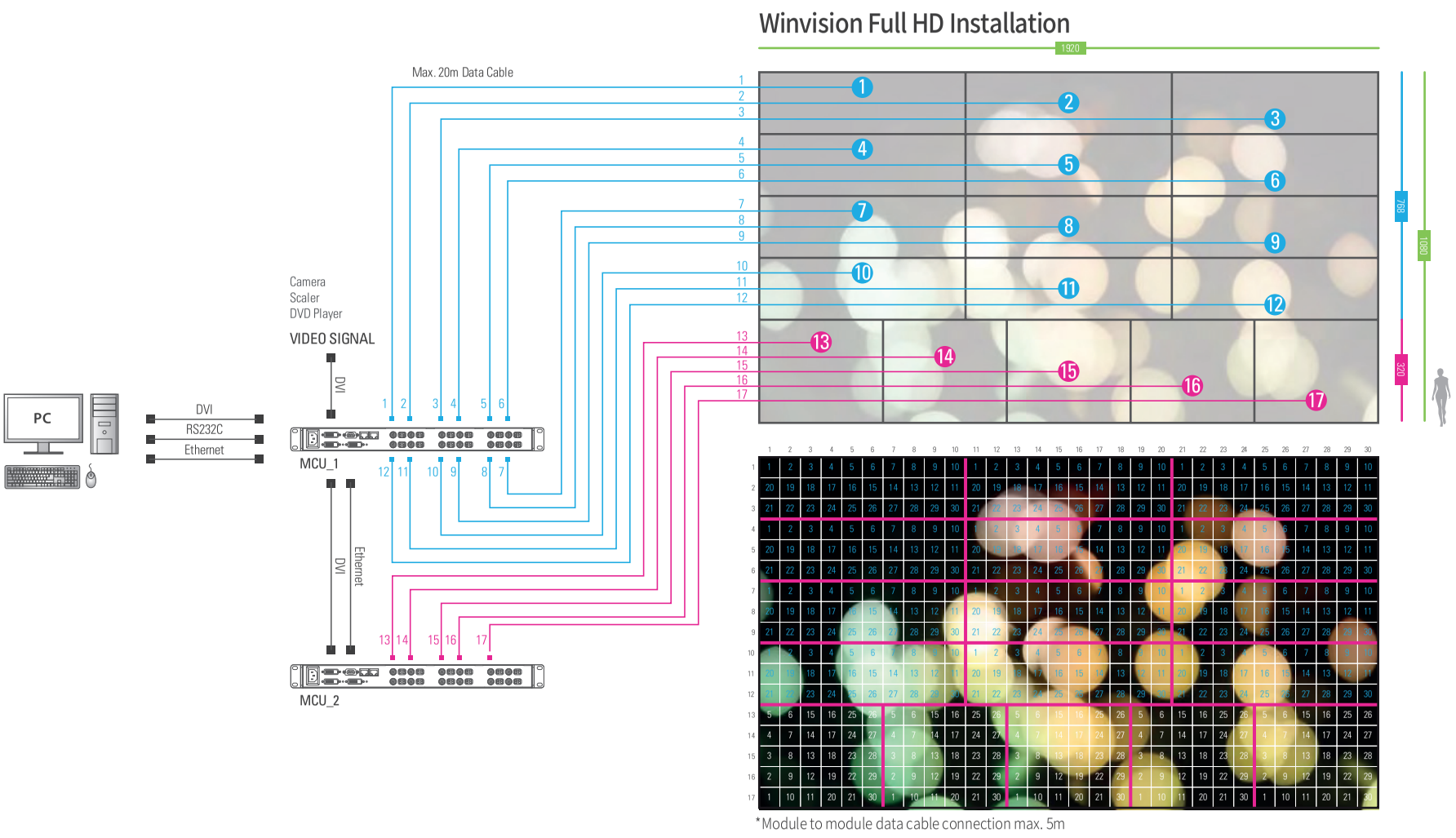

Winvision Full HD Installation

*Module to module data cable connection max. 5m

galaxia
ELECTRONICS

(16642) 50, Omokcheon-ro, 132beon-gil, Gwonseon-gu, Suwon-si, Gyeonggi-do, Korea
M. mkt@galaxia.co.kr **F.**+82-31-8060-8999 www.galaxialed.com

Please check out YouTube channel **Galaxia Electronics** to get more information.